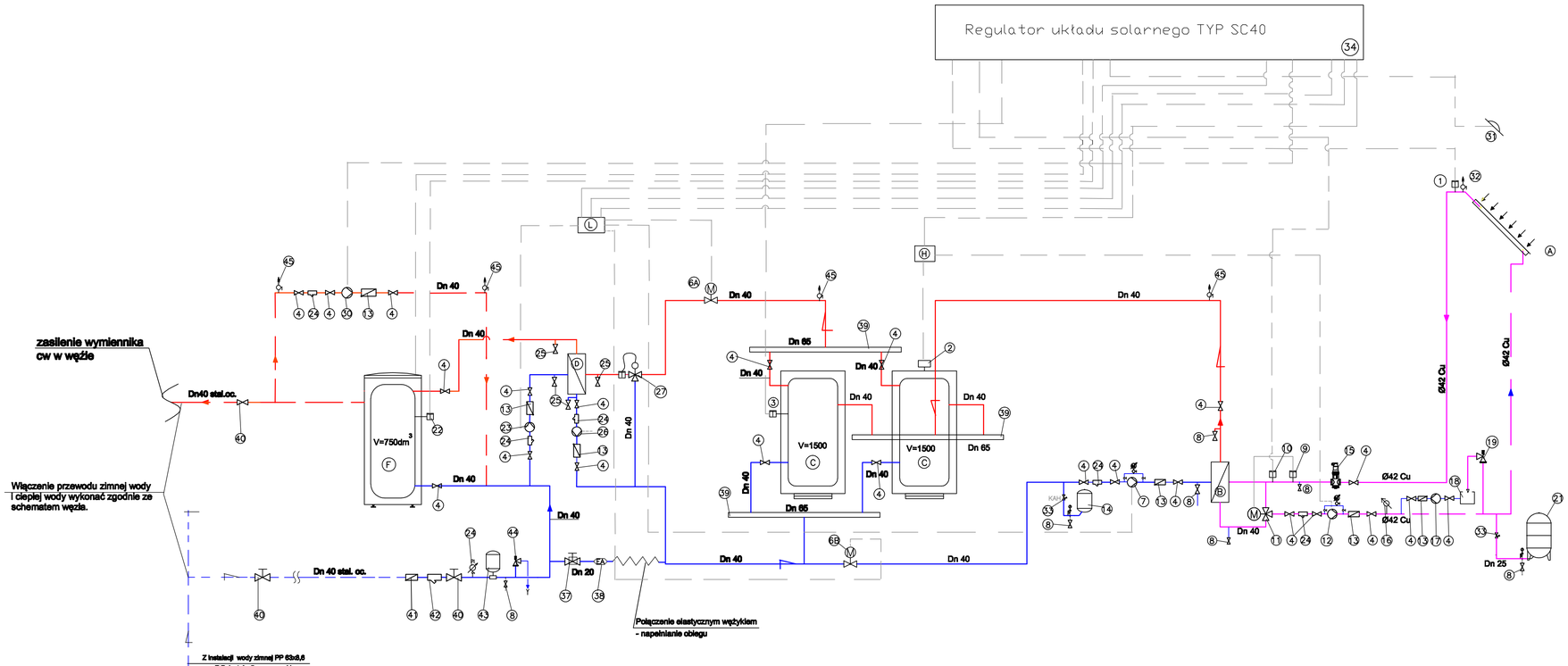

OPIS URZĄDZEŃ

33 Zawór odcinający z blokadą położenia
32 Automatyczny odpowietrznik z zaworem odcinającym
31 Czujnik nasłonecznienia
30 Pompa obiegowa dla funkcji dodatkowej (dezynfekcja termiczna)
27 Termostatyczny zawór mieszający (ochrona przed osadzaniem się kamienia kotłowego)
26 Pompa rozładowania zasobnika buforowego
25 Spust/płukanie wymiennika
24 Filtr siatkowy
23 Pompa ładowania zasobnika podgrzewacza wstępnego
22 Czujniki temperatury podgrzewacza zasobnikowego c.w.u.
21 Naczynie wzbiorcze – poj. czynna 140 dm3
19 Zawór bezpieczeństwa
18 Zbiornik wyciekowy
17 Ręczna pompa napełniająca
16 Manometr
15 Separator mikropęcherzy
14 Naczynie wzbiorcze D 180
13 Klapa zwrotna
12 Pompa obiegu solarnego (ładująca)
11 Zawór trójdrogowy (zabezpieczenie wymiennika przed zamrożeniem)
10 Czujnik temperatury wymiennika ciepła
9 Termostat do ochrony przed zamarzaniem
8 Spust/płukanie wymiennika ciepła – 4 szt.
7 Pompa ładowania zasobnika buforowego
6 Zawór odcinający z siłownikiem dn40
4 Zawór odcinający
3 Czujnik temperatury układu zasobników buforowych
2 Zabezpieczający ogranicznik temperatury
1 Czujnik temperatury kolektora

L Przyłącze pomocnicze (układ styczników)
H Puszka rozgałęzna
F Pojemnościowy podgrzewacz c.w.u.– 750 dm3
D Płytowy wymiennik ciepła np. CB60–60H 45 kW (rozładowanie)
C Zasobnik buforowy wody grzejnej PL1500 – 2x1500dm3
B Płytowy wymiennik ciepła np. CB76–100H (ładowanie)
A Instalacja kolektorów słonecznych SKN 3.0s – 34 szt.

ARMATURA

- Zawór regulacyjny
- Zawór mieszający
- Zawór zwrotny klapowy
- Zawór spustowy
- Odpowietrznik/odmulnik
- Zawór regulacyjny gałęzi
- Pompa obiegu solarnego
- Zawór bezpieczeństwa
- Termostatyczny zawór mieszakający
- Manometr
- Termometr
- Naczynie wyrównawcze
- KAH Zawór odcinający z blokadą położenia

LEGENDA

- Woda grzewcza zasilająca
- Woda grzewcza powrotna
- Czynnik solarny zasilanie
- Czynnik solarny powrót
- Ciepła woda użytkowa
- Przewody impulsowe
- Zimna woda użytkowa

UWAGA:

1. Włączenie przewodu zimnej wody i ciepłej wody wykonać zgodnie ze schematem węzła.

INWESTPROJEKT - ZACHÓD
Spółka z o.o. Łódź ul. Narutowicza 7/9

nazwa obiektu	Budynek Komendy Powiatowej Policji w Stargardzie Szczecińskim			branża IS
adres	ul. Warszawska 29, Stargard Szczeciński, dz. nr 464/1,obręb 11			
temat rysunku	SCHEMAT INSTALACJI SOLARNEJ			skala ...
projektant	inż. Tadeusz Augustyniak nr upr. 209/79/WMŁ, 376/94/Wł.	podpis	data 04.2012r	nr rys 3
asystent proj.	mgr inż. Mik Jakub	podpis	data 04.2012r	nr strony
sprawdz.	mgr inż. Włodzimierz Tokarczyk nr upr. 237/85/Wł.	podpis	data 04.2012r	