RZUT SUTERYN
SEGMENT "D"

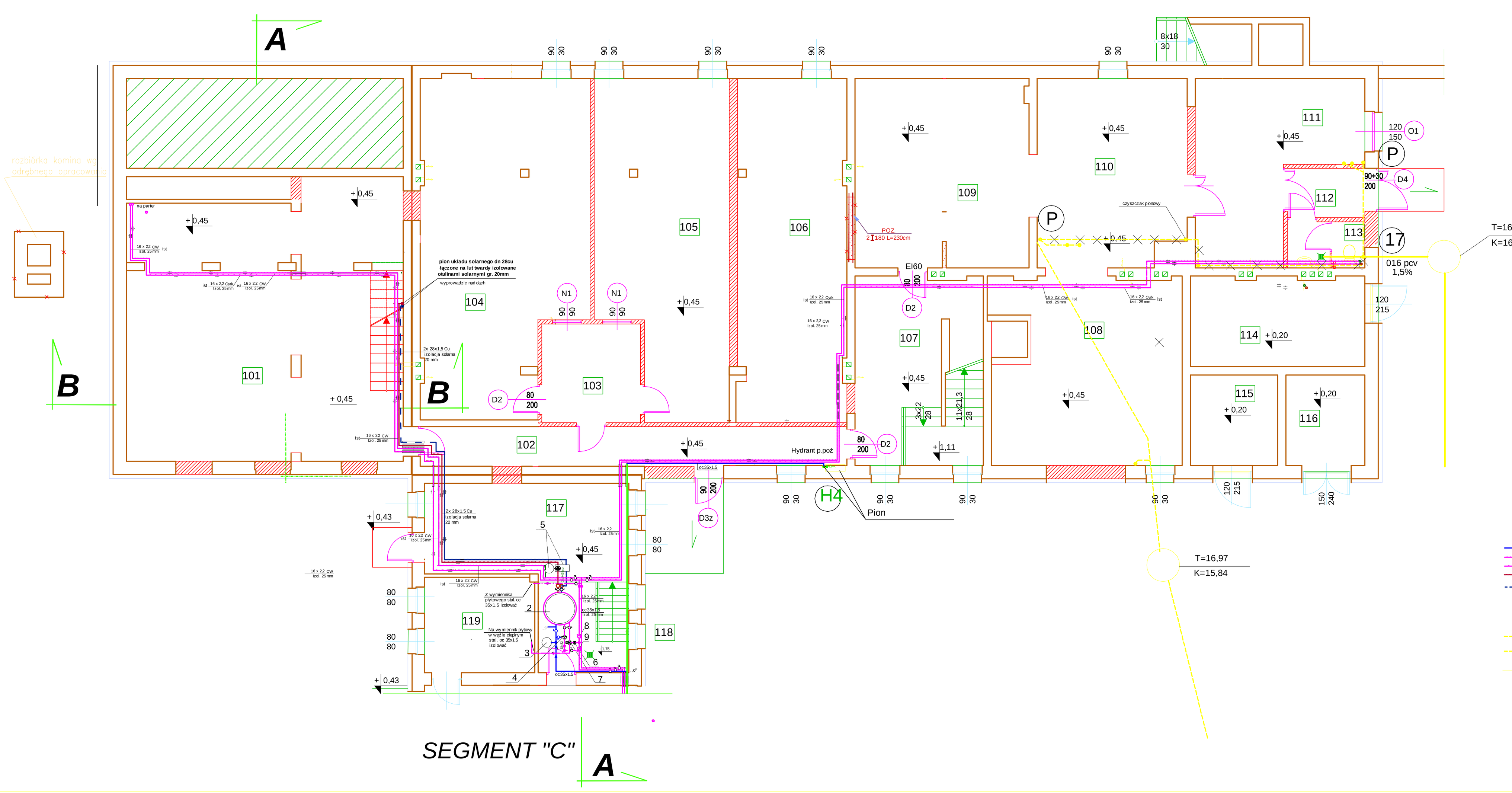

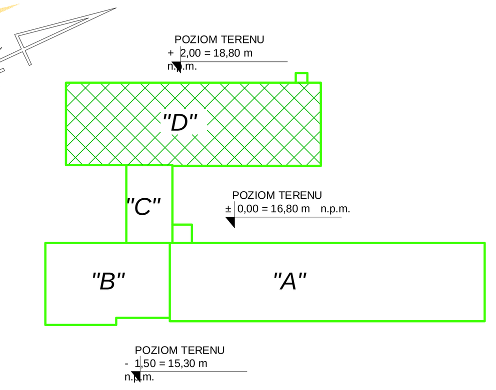

ZESTAWIENIE POWIERZCHNI U'YTKOWEJ W m2

101	**Mag.depozyt.broni**	68.28
102	**Komunikacja**	15.40
103	Przedsionek	9.00
104	Archiwum WPA	48.67
105	Archiwum WPA	38.08
106	ArchiwumKW	34.44
107	ArchiwumKW	22.21
108	ArchiwumKW	31.32
109	ArchiwumKW	30.30
110	ArchiwumKW	25.35
111	Pom.rej.akt	21.82
112	Komunikacja	3.54
113	WC	3.30
114	Pom. trafo	14.57
115	Pom. trafo	7.29
116	Pom. trafo	6.60
117	**Pom.rozdzielczy**	17.74
118	**Pom.zasob.solar.c.w.**	7.50
119	Węzeł ciepl.	9.69
		415.16

OZNACZENIA:

ŚCIANY PROJ.

ŚCIANY DO DEMONTAŻU

woda zimna
woda ciepła
woda cyrkulacyjna
rurociąg układu solarnego zasilenie
rurociąg układu solarnego powrót
zawory odcinające
przepust

kanalizacja sanitarna ist
kanalizacja sanitarna do likydacji

Kanalizacja sanitarna projektowana

Uwaga. Instalacja cw i cyrkulacji zrealizowana w oprciu o projekt pracowni Aydytorskiej inż Jacka Stępienia
Pion p.poż H4 i hydranty ,wykonac na wszystkich kondygnacjach bud „D"

UWAGA:
DOCIEPLENIE CAŁEGO BUDYNKU ŁĄCZNIE Z IZOLACJĄ FUNDAMENTÓW, WYMIANĄ OKIEN I DRZWI WEJŚCIOWYCH (STANU ISTNIEJĄCEGO) OBEJMUJE ODRĘBNY PROJEKT BUD.-WYK. TERMOMODERNIZACJI OBIEKTU SEU" BOWEGO PRACOWNI AUDYTORSKIEJ IN" . JACEK STĘPIEŃ Z POZWOLENIEM NA BUDOWĘ WUAB/IV/ID/6740/295/11 Z DN.30.06.2011.

Lp	Charakterystyka	Ilość	Producent
9	Termostatyczny zawór rególacyjny do cyrkulacji cwu MCTV-A DN 20	1	Danfoss
8	Termostatyczny zawór rególacyjny do cyrkulacji cwu MTCV-A DN 15f	1	Danfoss
7	Zawór trójdrogowy HRB3 DN25 z siłownikiem AMB 162	1	Danfoss
6	Pompa cyrkulacyjna 25 PWr40 C LFP	1	Leszczyńska Fabryka Pomp
5	Zespół pompowo sterowniczy ZSO 28-01lq=8-28 dcm/minz przeponowym naczyniem solarnym DSV 50	1	
4	Termostatyczny zawór mieszający ESB 20 DN 20 Typ VTA 322 Kvs=1,6m3/h	1	
3	Przeponowe naczynie wzbiorcz cwu DV 50	1	
2	pojemnościowy solarny zasobnik cwu VT-S 1000FRMR	1	
1			

GŁ. PROJEKTANT: Roman Jędrzejewski sr	140/Sz/80		te-ar SZCZECIN BIURO PROJEKTOWE TECHNOLOGII I ARCHITEKTURY ul. Kadłubka 41/23, 71-524 Szczecin tel. /+4891/ 422 24 77, fax. /+4891/ 433 04 13 tel. kom. 601 730 938
OPRACOWAŁ: Roman Jędrzejewski sr	140/Sz/80		
SPRAWDZ.: inż.Mirosław Ambrożewicz	180/Sz/80		
WŁAŚCICIEL BIURA: mgr inż. JAN KISIELEWICZ	85/64		
OBIEKT: BUDYNEK KOMISARIATU POLICJI SZCZECIN NIODRĄ			NR UMOWY: /U/12
ADRES: SZCZECIN, UL. Bardzińska 1A, dz.nr 10/2 woj. zachodniopomorskie			
STADIUM DOKUMENTACJI: PBW instalacji wod-kan i cw		SKALA: 1:100	NR RYSUNKU: 2
CZĘŚĆ: REMONT I CZĘŚCIOWA PRZEBUDOWA BUDYNKU KOMISARIATU			
TREŚĆ RYS.: Rzut suterynu-segment „C i D" Instalacja wodkan i cw			DATA: Luty 2013 r.