RZUT PARTERU
SEGMENT "A

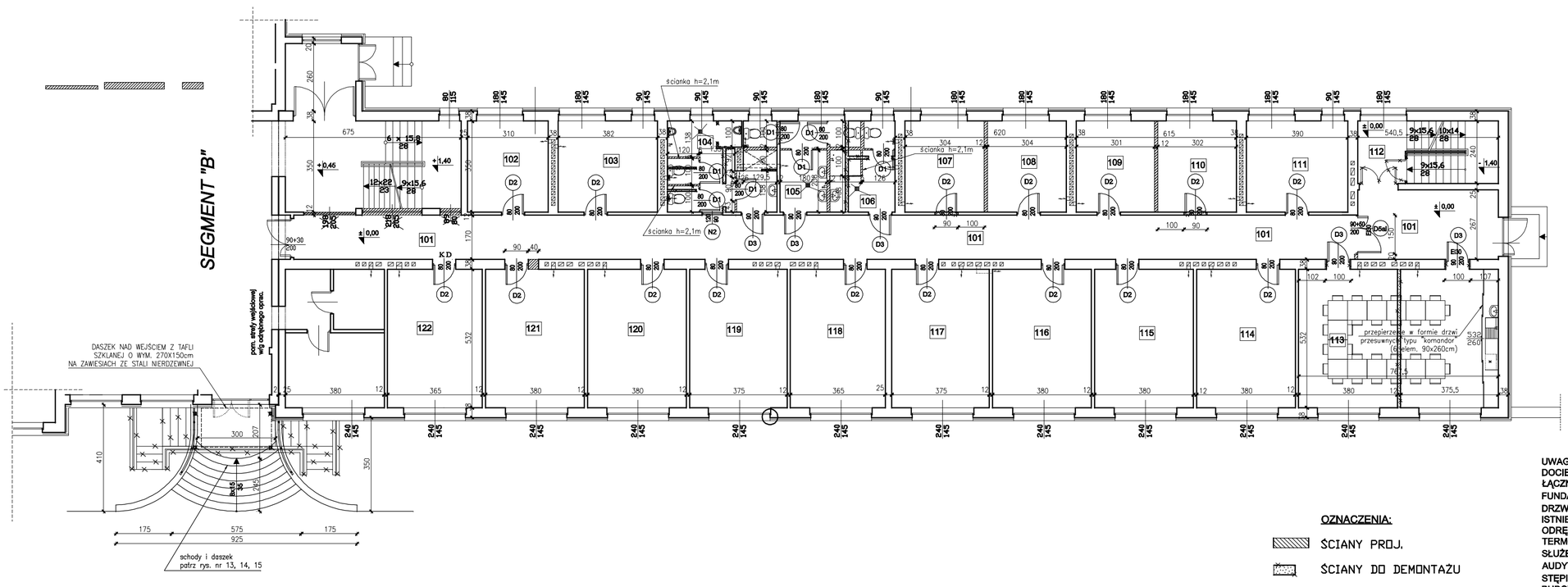

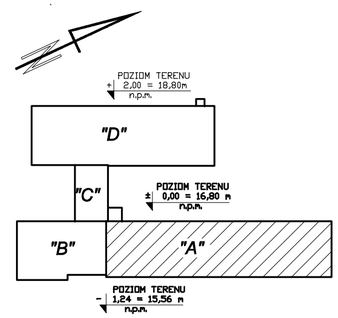

ZESTAWIENIE POWIERZCHNI UŻYTKOWEJ W m2		
101	Komunikacja	83.73
102	Pom.przyj.interes.	10.85
103	Nocz.wydz.prewencji	13.37
104	WC-M+sprz.porząd.	12.93
105	WC-D	9.00
106	Węzeł sanit.służb.	7.29
107	Pom.dzielnic.KP	10.64
108	Pom.dzielnic.KP	10.64
109	Pom.dzielnic.KP	10.53
110	Pom.dzielnic.KP	10.57
111	As.d/s nielet.KP	13.62
112	Kl. schodowa	12.97
113	Sala odpraw KP	40.83
114	Pom.dzielnic.KP	20.22
115	Pom.dzielnic.KP	20.22
116	Pom.dzielnic.KP	20.22
117	Pom.dzielnic.KP	19.95
118	Pom.d/s wykrocz.KP	19.27
119	Pom.d/s wykrocz.KP	19.95
120	Z-a nocz.wydz.prew.	20.22
121	Pom.dzielnic.KP	20.22
122	Rozdz.telekom.	19.27
		426.51

OZNACZENIA:

ŚCIANY PROJ.

ŚCIANY DO DEMONTAŻU

KD DRZWI Z KONTROLĄ DOSTĘPU

UWAGA:
DOCIEPLENIE CAŁEGO BUDYNKU ŁĄCZNIE Z IZOLACJĄ FUNDAMENTÓW, WYMIANĄ OKIEN I DRZWI WEJŚCIOWYCH (STANU ISTNIEJĄCEGO) OBEJMUJE ODRĘBNY PROJEKT BUD.-WYK. TERMOMODERNIZACJI OBIEKTU SŁUŻBOWEGO PRACOWNI AUDYTORSKIEJ INŻ. JACEK STĘPIEŃ Z POZWOLENIEM NA BUDOWĘ WUiAB/IV/ID/6740/295/11 Z DN.30.06.2011.

GŁ. PROJEKTANT: mgr inż. BOGDAN PANKANIN	20/SZ/75		te-ar SZCZECIN BIURO PROJEKTOWE TECHNOLOGII I ARCHITEKTURY ul. Kadłubka 41/23, 71-624 Szczecin tel. /+49/91/ 421 24 77; fax. /+49/91/ 420 04 13 tel. kom. 601 730 808
OPRACOWAŁ: T.B. Z. POZNYSZ			
SPRAWDZIŁ: mgr inż. arch. STANISŁAW DUDA	51/SZ/2000		
WŁAŚCICIEL JEDNA: mgr inż. JAN KISIELEWICZ	65/84		
OBIEKT: BUDYNEK KOMISARIATU POLICJI SZCZECIN N/ODRĄ			NR UMOWY: /U/12
ADRES: SZCZECIN, UL. Bardzińska 1A, dz.nr 10/2 woj. zachodniopomorskie			
STADIUM DOKUMENTACJI: P.B.		SKALA: 1:100	NR RYSUNKU: 5.
CZĘŚĆ: REMONT I CZĘŚCIOWA PRZEBUDOWA BUDYNKU KOMISARIATU			
TREŚĆ RYS.: RZUT FRAGMENTU PARTERU SEGM. "A"			DATA: STYCZEŃ 2013